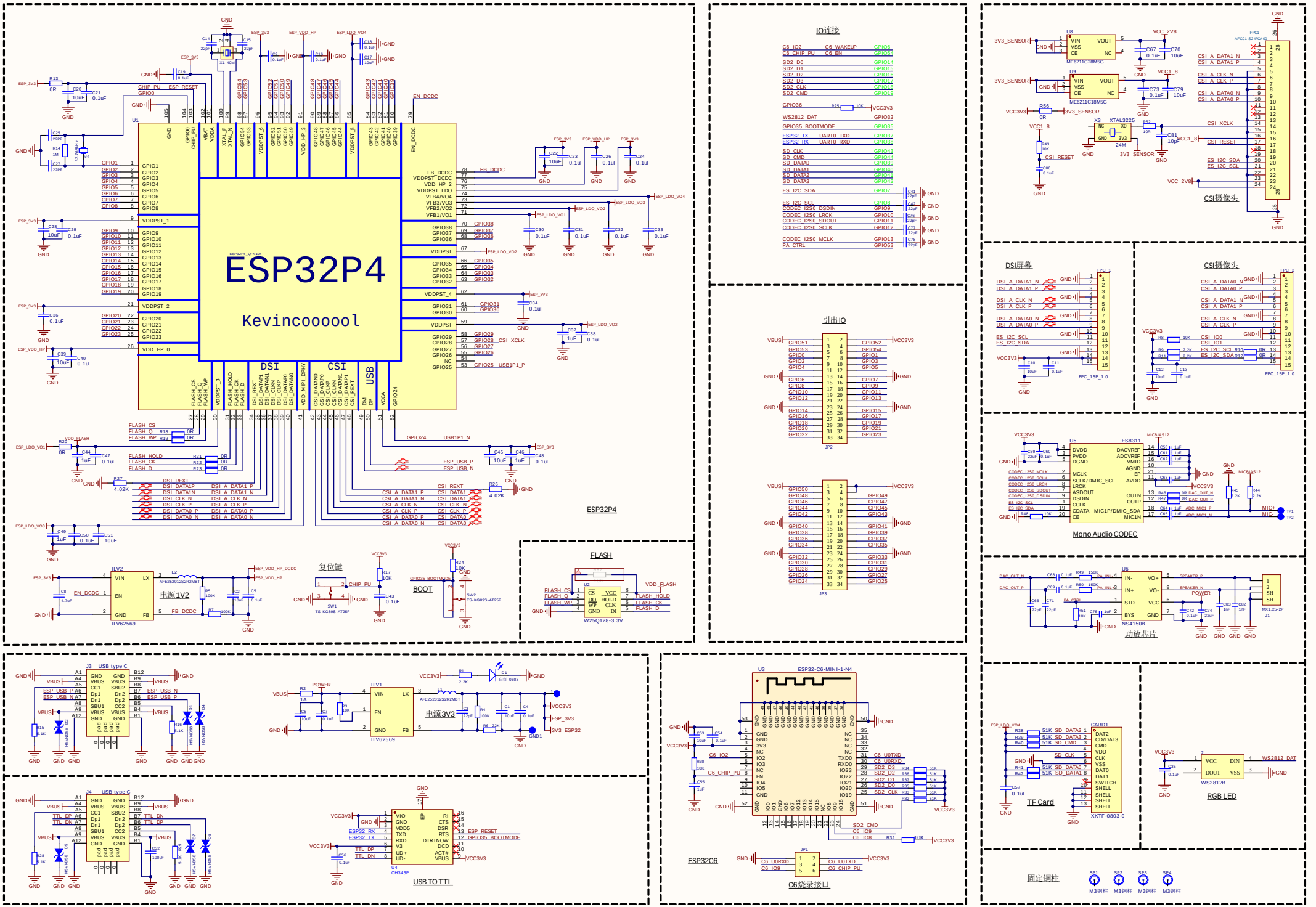
ESP32P4
Kevincoooool
ESP32P4_QFN104
DSI
CSI
USB
ESP32P4
FLASH
W25Q128-3.3V
复位键
BOOT
电源1V2
TLV62569
TLV2
USB type C
J3
J4
POWER
TLV1
电源3V3
TLV62569
USB TO TTL
CH343P
U4
ESP32-C6-MINI-1-N4
U3
ESP32C6
C6烧录接口
IO连接
引出IO
JP2
JP3
3V3_SENSOR
ME6211C28M5G
ME6211C18M5G
XTAL3225
24M
CSI摄像头
DSI屏幕
FPC_1SP_1.0
Mono Audio CODEC
ES8311
功放芯片
NS4150B
TF Card
XKTF-0803-0
RGB LED
WS2812B
固定铜柱
M3铜柱